HANDY LINE H150E

CATEGORíA	Lavavajillas de capota
LíNEA	HANDY LINE
CESTA	500x600
DIMENSIóN	720x770x1470/1930h

CERTIFIED

ON REQUEST

La línea **HANDY** se distingue por su amplia gama de modelos adecuados para cada situación. El sistema de control mediante la simple tarjeta electrónica permite configurar y controlar los tiempos y las temperaturas de enjuague y de descarga y los correspondientes Termostop, fundamentales para garantizar un óptimo resultado final. Con el panel de mandos puede escoger uno de los 4 ciclos de lavado y un ciclo de descarga automática (con bomba de descarga instalada), visualizar fácilmente la temperatura del depósito y del calentador, los mensajes del sistema de Diagnóstico automático y el aviso de Mantenimiento Programado, en el display. El botón Start inteligente al cambiar de color nos mantiene siempre actualizados sobre el estado del lavavajillas, fácilmente.

El lavavajillas de capota **H150E** es capaz de lavar hasta 22 platos para pizza en un espacio muy reducido: solo 720 mm de anchura y con la misma profundidad que las tradicionales mesas de acero inoxidable de entrada/salida, con una productividad máxima de 60 cestas/hora (1320 platos/hora). Gracias a su eficiente bomba de lavado y a las hélices de lavado, es adecuado para lavar platos, objetos con dimensiones de hasta 500x600x410(h) mm, cestas de pan, fuentes GN 1/1 y fuentes de pastelería de 600×400. Los modelos de capota también están equipados con un soporte de cesta que se puede quitar con facilidad para facilitar la limpieza, y cuentan con un tanque moldeado y redondeado con filtros integrales para garantizar una descarga perfecta y una higiene absoluta. El sistema de puesta en marcha de ciclo « **PUSH TO START**» asegura menores desperdicios, ya que impide iniciar lavados en vacío.

El control electrónico permite gestionar varios parámetros para brindarle un nivel de personalización absoluta y el autodiagnóstico continuo permite reducir al mínimo las paradas de la máquina y le sugiere algunas operaciones de control. Al final del día, el ciclo de autolimpieza permite limpiar el tanque de lavado y vaciar el agua caliente del calentador, para evitar la formación de depósitos de cal en su interior. El doble dosificador eléctrico peristáltico de detergente y abrillantador instalado de serie garantiza el mejor resultado en cada ciclo de lavado con un gran ahorro gracias a la dosificación precisa gestionada por la tarjeta electrónica; en cambio, las hélices de lavado y enjuague moldeadas aseguran una gran fiabilidad y durabilidad. La función Termostop controla que el lavado y el enjuague empiecen exclusivamente después de alcanzar la temperatura deseada. La carrocería es totalmente de acero AISI 304 y ha sido diseñada con todos los componentes en la parte frontal para permitir una fácil asistencia por parte del técnico. Lavavajillas robustos y fiables para afrontar de la mejor manera todos los momentos de la jornada.

MODELO CONFORME A LA NORMA EN IEC 63136
Consulte la **tabla de prestaciones**

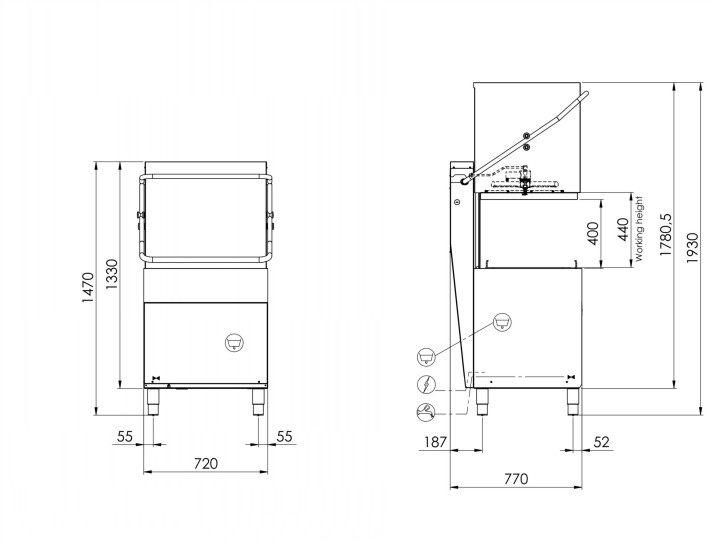

CARACTERÍSTICAS	
Dimensiones - (mm) L - P - H	720x770x1470/1930h
n.° cestas/hora - (+55°C)	Max 60
Ø máximo del plato	400mm
H máxima de la olla	395mm
LT cesta de pan	60 (H=400mm)
Fuentes	GN1/1 - 60x40
Resistencia del depósito - Capacidad del depósito	4,5kW - 37l
Resistencia del calentador - Capacidad del calentador	5,4kW - 7,3l
Potencia de la bomba	1,34kW / 1,8Hp
Potencia total / Corriente	6,74 kW / 16A
Tensión de la fuente de alimentación estándar	400V3N - 50Hz
Alimentación de agua recomendada	+55°C
Dureza del agua recomendada	7°f - 10°f
Consumo de agua por ciclo (con presión recomendada de 2 bar)	2,4 l
Dosificador regulable de detergente y abrillantador	STANDARD

EQUIPO ÉSTANDAR	
Cesta para bandejas de 10/12 compartimentos 500x600x100 mm	1
Cesta para vasos de 500x600x100 mm	1
Cesta para 22 platos 500x600x100 mm	1
Soporte para cubiertos de 8 compartimentos	1
Filtro integral cuba	STANDARD

OPTIONAL	
Optional 230V/3+T	●
Bomba de presión instalada de 0,5 Hp	●
Bomba desague instalada 32 W con Ecoclean	●
Resistencia caldera 9 kW	●
Cesta para fuentes de 4 compartimientos de 500x500x200 mm de dimensión	●
Control remoto con display LCD	●
Módulo de conexión Wi-Fi	●

● Installabile opcional, - Opcional no instalable

CERTIFIED

ON REQUEST